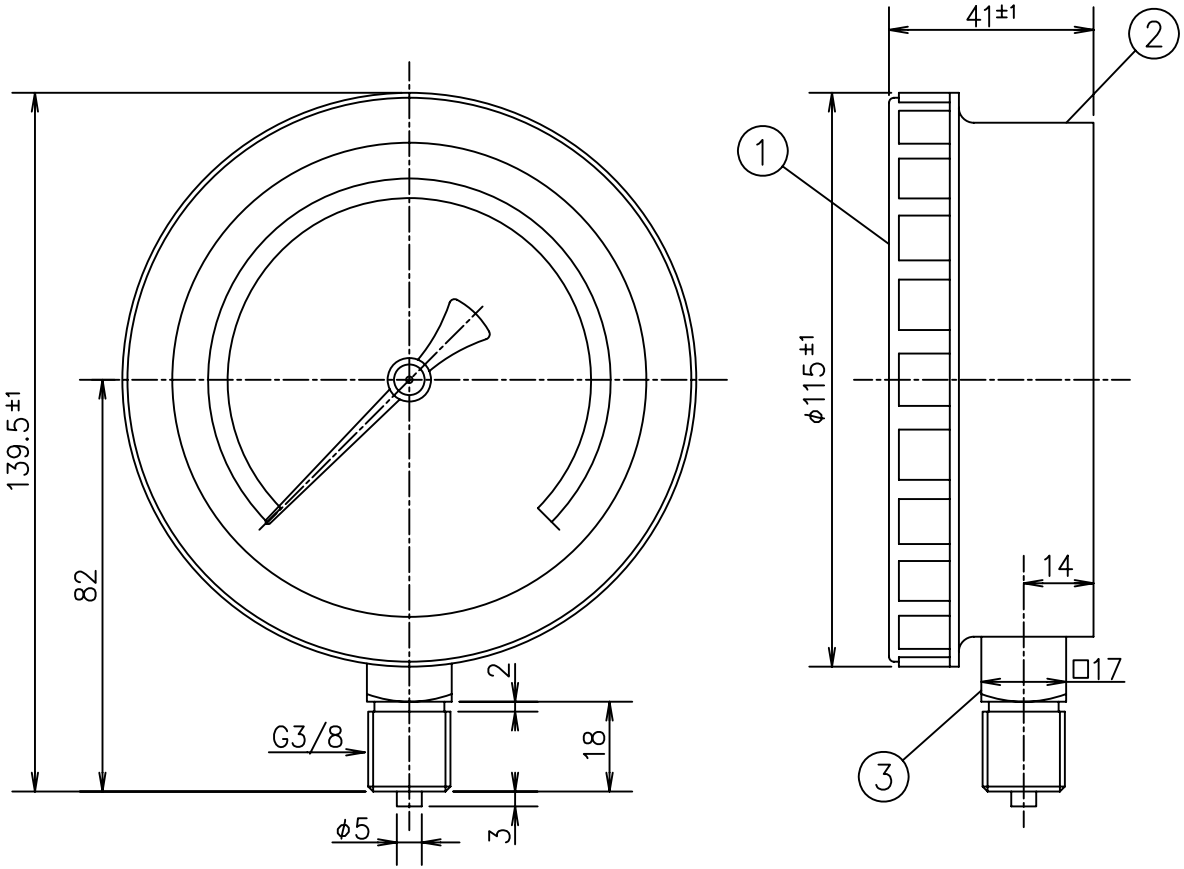

目盛板に「M」の表記

記号	訂正箇所	訂正者	日付

主要部品材料表

No.	名　称	材　質
①	カバー	樹　脂
②	ケース	樹　脂
③	株	C3604BD

圧力範囲（MPa）	
▷ −0.1～0.1	▷ その他（　　）
▷ −0.1～0.4	▷
▷ −0.1～0.6	▷
▷ −0.1～1.0	▷
▷ −0.1～1.6	▷
▷ −0.1～2.5	▷

尺度	作成者		
f.	承認者		

NESS　ネステック株式会社

タイトル　P214屋外型　連成計　φ100
（蒸気用）

モデル番号	P214−1−4
図面番号	