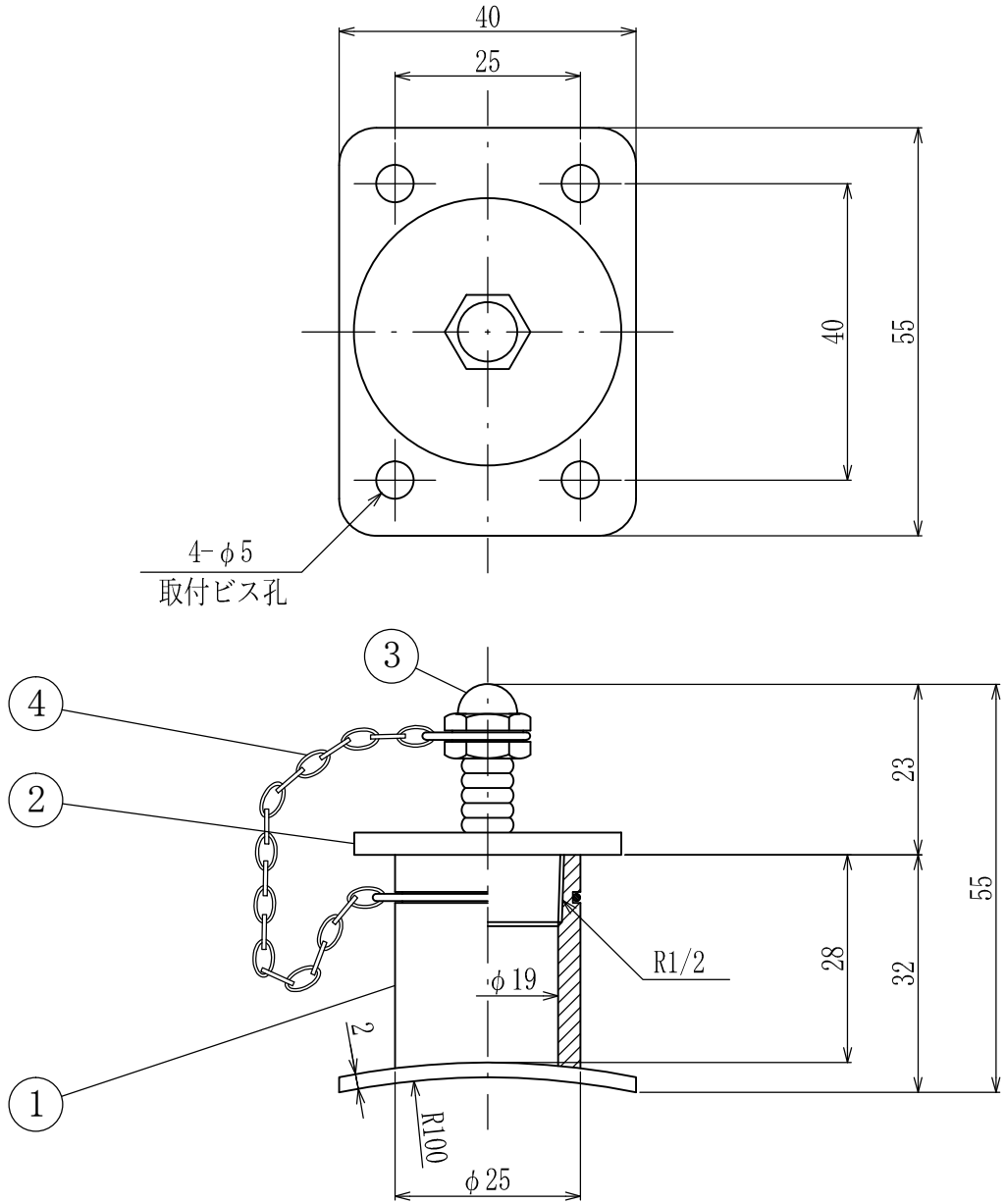

記号	訂正箇所	訂正者	日付

御参考図

付属品	取付ビス	−
4	チェーン	ステンレス
3	袋ナット	ステンレス
2	キャップ	ステンレス
1	本　体	ステンレス
No.	名 称	材 質

尺 度	作成者		− −
f	承認者		− −

NESS　ネステック株式会社

タイトル
SUS製丸ダクト用 風量測定口

製品型番	MDS-30ST
図面番号	− −