記号	訂正箇所	訂正者	日付

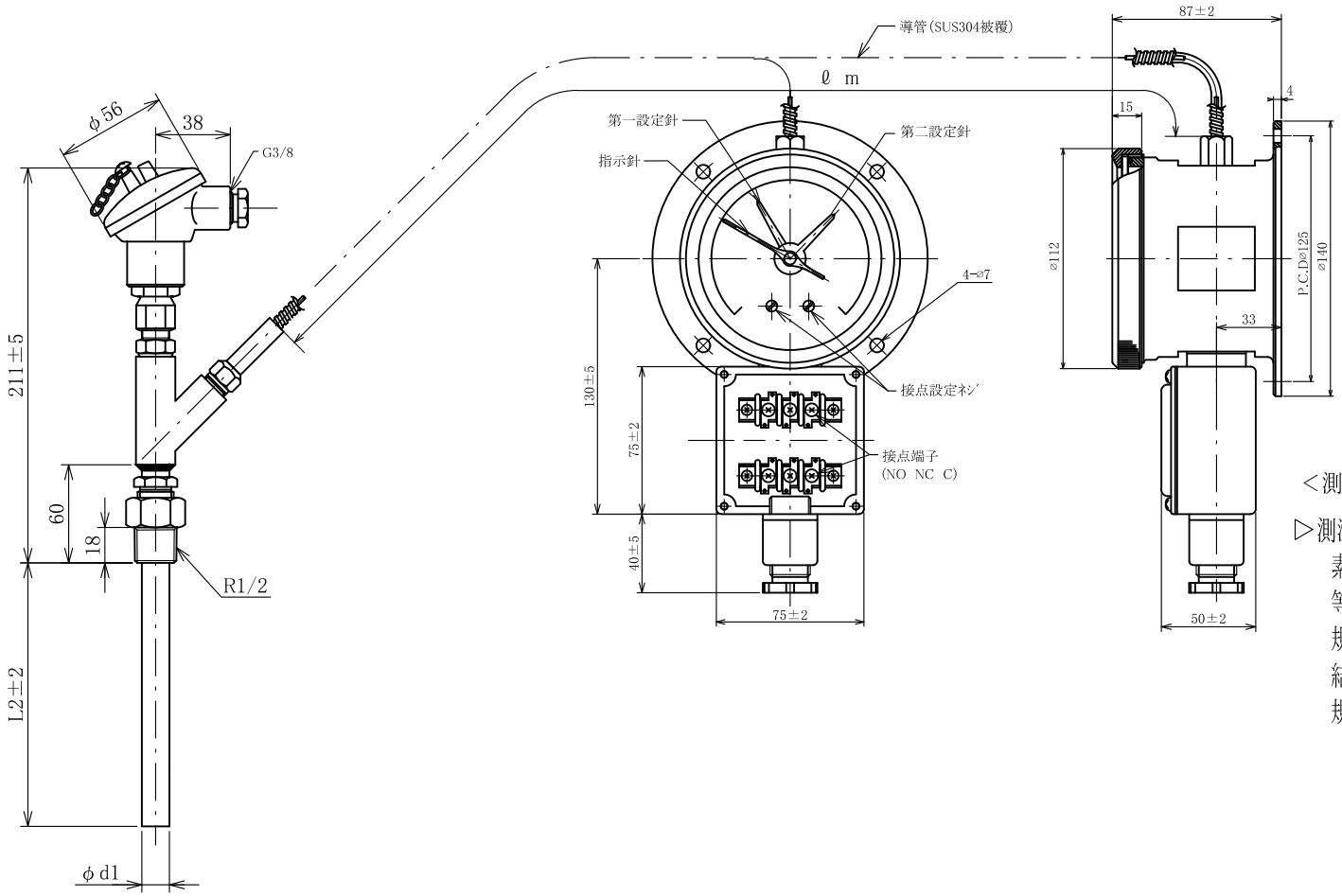

＜電気接点付温度計仕様＞

1.型　　式　4TOSA-M2UU型(水銀レス)

2.大きさ　φ100型

3.感温部　可動ネジ式

4.ボディ塗装色　黒

5.導管部　SUS304
キャピラリー材質　SUS304

6.製作者　ネステック㈱

＜測温抵抗体/熱電対　仕様＞

▷測温抵抗体(YR)

素　子　:Pt100Ω　at 0℃
等　級　:JIS B級
規定電流:2mA
結　線　:3導線式
規　格　:JIS C 1604-1997

▷熱電対(YC)

種　類　:各種
等　級　:ｸﾗｽ2(0.75級)
測温接点:U(非接地型)
規　格　:JIS C 1602-1995

SCALE	DR.BY	
f.	APPD	

SUBJECT FOR
接点付ダイヤル温度計(TWIN TEMP)
4TOSA-M2UU-YR/YC-S(φ100)

NESS　NESSTECH INC.

MODEL No.	4TOSAM2UUYR/YC
DWG. No.	