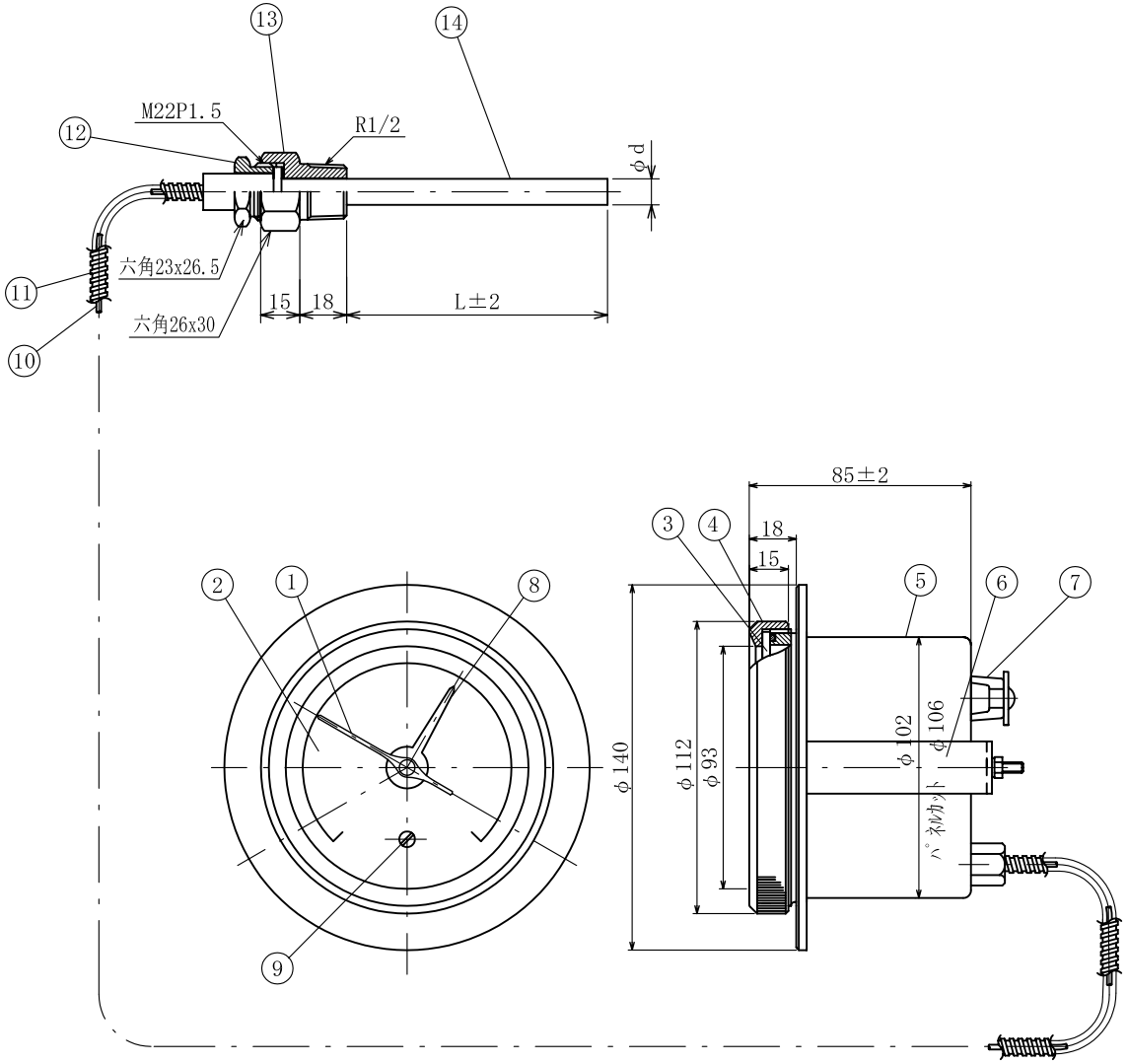

記号	訂正箇所	訂正者	日付

注：指定なき寸法許容差は±１

L	
d	

No.	名称	材質
14	感温部	SUS304
13	取付ネジ	SUS304
12	押ネジ	SUS304
11	蛇管	SUS304
10	毛細管	SUS304
9	設定ネジ	SUS416
8	設定針	C2801Pメッキ
7	ターミナル	PM-EG
6	ブラケット	SUS304
5	ケース	AC
4	表面カバー	AC
3	透明板	JIS R3202
2	目盛板	A1050P-H18
1	指針	C5191P

尺度			
f.	作成者		－ －
	承認者		－ －

NESS ネステック株式会社

タイトル

TBP-3-ME-S φ100

モデル番号	11750/S01311
図面番号	